TRS-330 SCHIENENKNACKER *RAIL CRACKER TRS-330*

DE Mobiler Schienenknacker zum Trennen aller gängiger Schienenprofile einschließlich UIC 60. TRS-330 trennt Schienen in jeder Position, ob aufrecht oder seitlich liegend, 360° drehbar.

Patent angemeldet.

EN *Mobile rail-cracker for cutting all common rail incl. UIC 60. The TRS-330 cuts rails in all positions, whether upright or on its side.*

Patend pending.

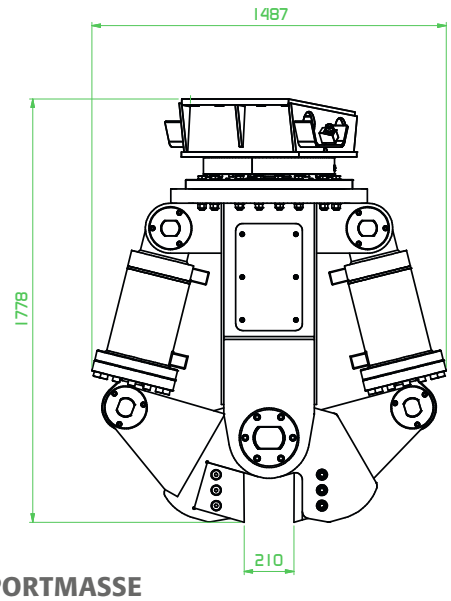

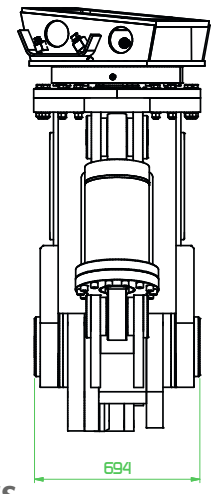

DE **TRANSPORTMASSE**

Breite:	1487 mm
Höhe:	1778 mm

TECHNISCHE DATEN

Gewicht:	2300 kg

EN ***TRANSPORT DIMENSIONS***

Width:	*1487 mm*
Height:	*1778 mm*

TECHNICAL DATA

Weight:	*2300 kg*

Richter&Müller Handels**GmbH**
Baumaschinen & Gleisbautechnik
Benzstraße 9-11
41540 Dormagen
T. +49 2133 . 53 35 45
F. +49 2133 . 53 35 46
E-Mail. info@richter-mueller.de
Web. www.richter-mueller.de

RICHTER&MÜLLER
HANDELSGESELLSCHAFT MBH
BAUMASCHINEN & GLEISBAUTECHNIK

Unser Lieferprogramm:

Stopfaggregat MSG 8
Schienenknacker TRS 330
Schwellenwechsler HSW 2
Schotterpflug S 1
Schotterbesen HSB 2
Schwellenverlegegerät HSG 5
Schwellenverladegerät HSV 5
Schotterreinigungsanlage SRA II
Universalzange HVZ
Spülaggregat HSPA
Schienenrollzange HSR
Zweischalengreifer „Kurze Hanghöhe“
Schienenzange HSZ
Schottersauger TC I
Schwellenfachverdichter SFV

Richter&Müller Handels**GmbH**
Baumaschinen & Gleisbautechnik
Benzstraße 9-11
41540 Dormagen
T. +49 2133 . 53 35 45
F. +49 2133 . 53 35 46
E-Mail. info@richter-mueller.de
Web. www.richter-mueller.de